DIAGRAMA UNIFILAR QGD - 1° PAVIMENTO
ESC.: S/E

DIAGRAMA UNIFILAR QD2 - TÉRREO
ESC.: S/E

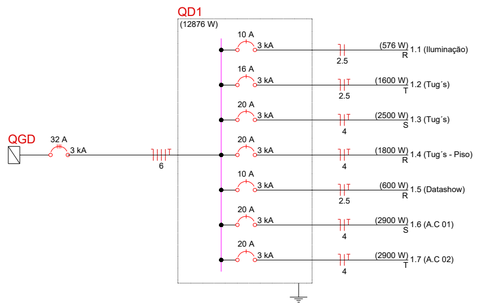

DIAGRAMA UNIFILAR QD1 - AUDITÓRIO
ESC.: S/E

GC ENGENHARIA ELÉTRICA LTDA. CREA SC: 134373/0 - DIREITOS AUTORAIS RESERVADOS POR MEIO DAS LEIS DE BERNA (1886) ARTIGOS 2-1 E 6 BIS-1, DECRETO N° 75.699/75 ARTIGO XXVII - 2, DECLARAÇÃO UNIVERSAL DOS DIREITOS HUMANOS ARTIGO 5° XXVII E LEIS 5.194/66 E 96.10/98

GC ENGENHARIA ELÉTRICA

GC ENGENHARIA ELÉTRICA LTDA
CREA/SC: 134373-0
Rua XV de Novembro, n° 48, Sala 04,
Centro, Laurentino - SC
Fone: (47) 98804-7712 / 3300-0934
contato@gcengenhariaeletrica.com.br
www.gcengenhariaeletrica.com.br

Nossa energia move seu futuro

ENGENHEIROS RESPONSÁVEIS: Cleiton Marchi • CREA/SC 106936-0 | Gabriel Losi • CREA/SC 114636-0

CLIENTE:
PREFEITURA DE TROMBUDO CENTRAL
CNPJ: 83.102.731/0001-75

OBRA:
PREFEITURA TROMBUDO CENTRAL
ENDEREÇO: PRAÇA ARTUR SIEWERDT, 1 - CENTRO, TROMBUDO CENTRAL - SC

CÓDIGO: 524.21.PE.EI.AN01	DESENHO: BRUNO S.	PROJETO: CLEITON M.
DATA: 19/07/2021	ESCALA: S/E	REVISÃO: 00
		N° ART:
		PEPSO:

REFERÊNCIA:
DIAGRAMA UNIFILAR

FOLHA:
ELE-03/05

PROJETO
ELÉTRICO