DETALHE DA CAIXA DE INSPEÇÃO

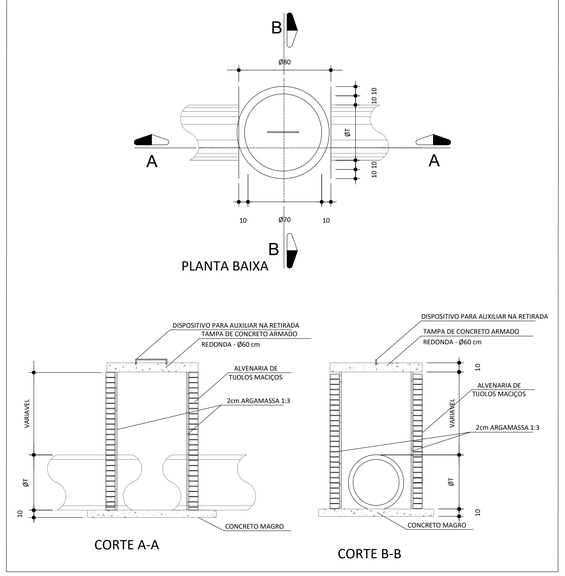

DETALHE CAIXA DE CAPTAÇÃO C/ JUNÇÃO Ø40 e Ø50

PLANTA BAIXA TOPO

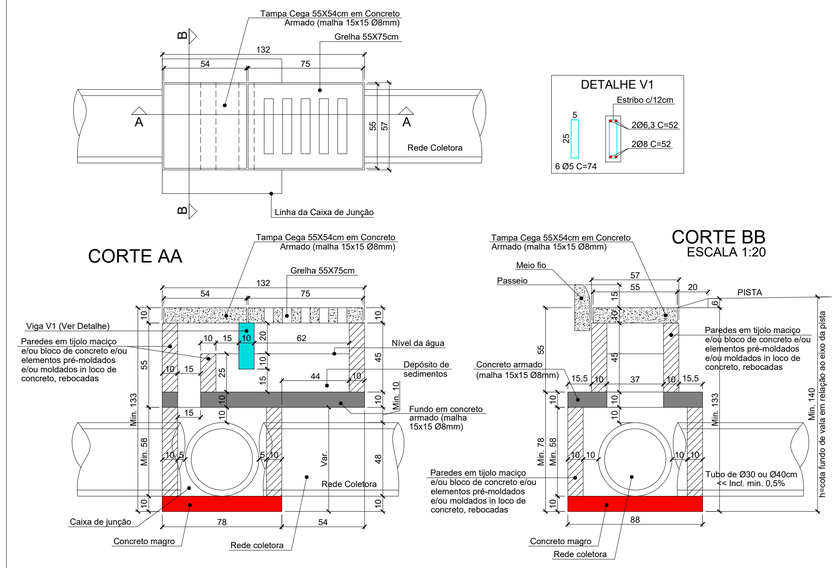

Bueiro Simples Tubular

Planta

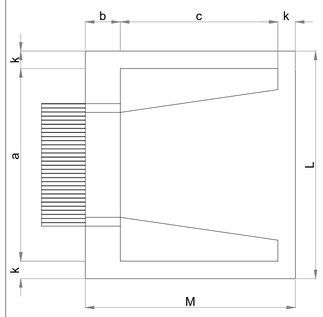

Vista Lateral

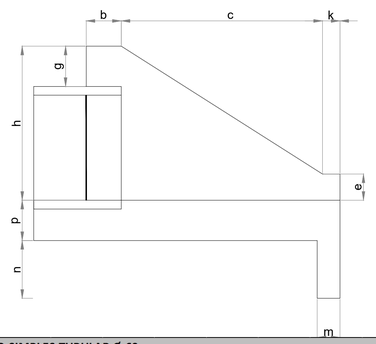

Vista Frontal

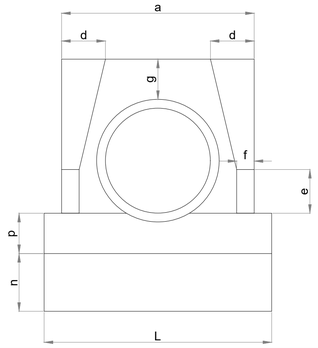

DETALHE CAIXA DE PASSAGEM (CP)

SEM ESCALA

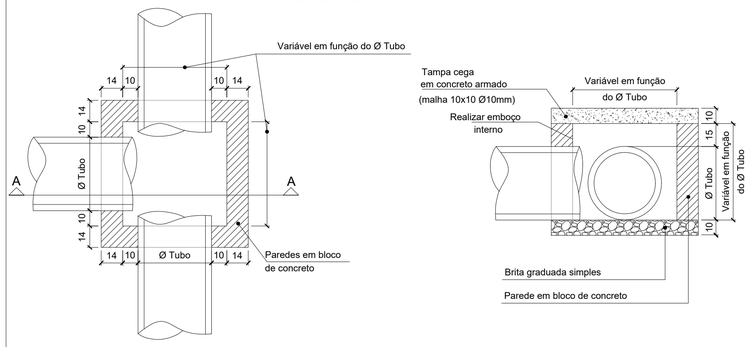

Esc.	BUEIRO SIMPLES TUBULAR Ø 60														Formas m²	Concreto m³	Cimento saco 50kg	Areia m³	brita 1 - brita 2 m³	Água m³	Madeira m³
	a	b	c	d	e	f	g	h	k	m	n	p	L	M							
0°	110			25									130		4,17	0,932	4,567	0,634	0,69	0,149	0,104
5°	110			25									130		4,18	0,932	4,568	0,634	0,69	0,149	0,104
10°	112			25									132		4,20	0,933	4,57	0,634	0,69	0,149	0,105
15°	114			26									135		4,24	0,933	4,573	0,635	0,691	0,149	0,106
20°	117	20	125	27	25	10	30	88	10	23	33	23	138	155	4,30	0,934	4,577	0,635	0,691	0,149	0,107
25°	121			28									143		4,38	0,935	4,583	0,636	0,692	0,15	0,11
30°	127			29									150		4,49	0,937	4,589	0,637	0,693	0,15	0,112
35°	134			31									159		4,65	0,938	4,597	0,638	0,694	0,15	0,116
40°	144			33									170		4,85	0,94	4,605	0,639	0,695	0,15	0,121
45°	156			35									184		5,14	0,942	4,615	0,64	0,697	0,151	0,129

Detalhe assentamento de Tubo

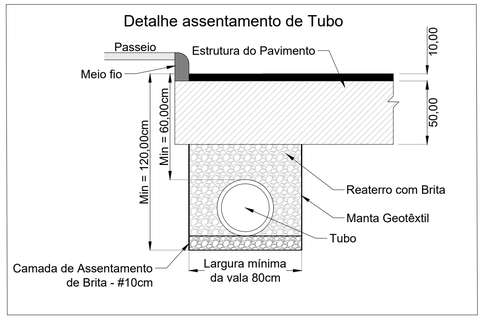

Detalhe assentamento de Tubo

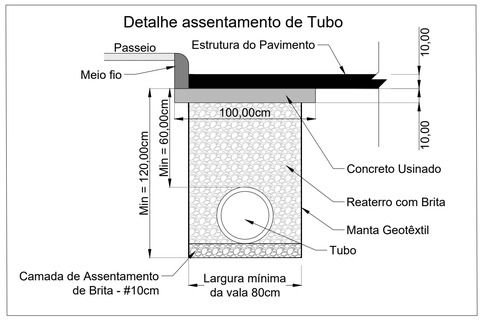

Lado	Estaca Inicial	Trecho	Cota fundo Inicial (m)	Cota fundo Final (m)	Comprimento (m)	Largura da Vala (m)	Área de Ocupação do Tubo Ø40 (m²)	Área Perfil de Reaterro (m²)	Volume de Reaterro (m³)	Volume de Escavação (m³)
	Reaterro e Escavação de Vala - Drenagem									
Direito	0 + 5,46	1	1,51	1,21	9	0,8	0,1963	12,24	8,03	9,79
	0 + 8,52	2	1,21	1,31	45	0,8	0,1963	56,70	36,53	45,36
	2 + 13,85	3	1,31	1,45	26	0,8	0,1963	35,88	23,60	28,70
	4 + 0,17	4	1,45	1,22	40	0,8	0,1963	53,40	34,87	42,72
	6 + 0,53	5	1,22	1,38	21	0,8	0,1963	27,30	17,72	21,84
	7 + 1,39	6	1,38	1,51	18,61	0,8	0,1963	26,89	17,86	21,51
	8	7	1,445	1,37	20	0,8	0,1963	28,15	18,59	22,52
	9	8	1,51	1,23	40	0,8	0,1963	54,80	23,19	31,04
	11 + 0,23	9	1,23	1,28	18	0,8	0,1963	22,59	8,78	12,31
	11 + 17,60	10	1,28	1,21	28	0,8	0,1963	34,86	13,43	18,93
	13 + 6,67	11	1,21	1,4	23	0,8	0,1963	30,02	12,14	16,65
	14 + 10,04	12	1,4	1,27	21	0,8	0,1963	28,04	11,59	15,71
	15 + 11,54	13	1,27	1,16	17	0,8	0,1963	20,66	7,75	11,08
	16 + 9,24	14	1,16	1,16	23	0,8	0,1963	26,68	9,47	13,98
	17 + 12,50	15	1,16	1,15	26	0,8	0,1963	30,03	10,60	15,70
	18 + 19,27	16	1,15	1,15	60	0,8	0,1963	69,00	24,22	36,00
	22	17	1,11	1,13	40	0,8	0,1963	44,80	27,99	35,84
	23 + 19,48	18	1,07	1,11	34	0,8	0,1963	37,06	22,97	29,65
	25 + 13,89	19	1,11	1,26	36	0,8	0,1963	42,66	27,06	34,13
	27 + 10,13	20	1,26	1,46	45	0,8	0,1963	61,20	40,13	48,96
	29 + 14,96	21	1,46	1,3	39	0,8	0,1963	53,82	35,40	43,06
	31 + 13,54	22	1,3	1,36	36	0,8	0,1963	47,88	31,24	38,30
	33 + 9,68	23	1,36	1,21	21	0,8	0,1963	26,99	17,47	21,59
	34 + 10,88	24	1,21	1,32	42	0,8	0,1963	53,13	34,28	42,50
	36 + 13,22	25	1,32	1,46	47	0,8	0,1963	65,33	43,04	52,26
Esquerdo		1	1,55	1,51	17	1	0,3848	28,01	19,47	28,01
	0 + 5,46	2	1,51	1,1	35	0,8	0,1963	45,68	29,67	36,54
	2 + 0,35	3	1,1	1,01	40	0,8	0,1963	42,20	25,91	33,76
	4	4	1,01	1,36	40	0,8	0,1963	47,40	30,07	37,92
	5 + 19,30	5	1,36	1,19	28	0,8	0,1963	35,70	23,06	28,56
	7 + 7,16	6	1,19	1,32	12,84	0,8	0,1963	16,11	10,37	12,89
	8	7	1,255	1,32	20	0,8	0,1963	25,75	16,67	20,60
	9	8	1,2875	1,275	16,19	0,8	0,1963	20,74	8,24	11,41
	9 + 16,19	9	1,32	1,23	40	0,8	0,1963	51,00	20,15	28,00
	11 + 16,12	10	1,23	1,18	30	0,8	0,1963	36,15	13,43	19,32
	13 + 5,57	11	1,18	0,76	24	0,8	0,1963	23,28	6,23	10,94
	14 + 9,09	12	0,76	1,04	22	0,8	0,1963	19,80	4,48	8,80
	15 + 11,14	13	1,04	1,05	19	0,8	0,1963	19,86	6,07	9,80
	16 + 9,79	14	1,05	1,08	23	0,8	0,1963	24,50	7,72	12,24
	17 + 11,91	15	1,08	1,2	28	0,8	0,1963	31,92	11,08	16,58
	18 + 19,87	16	1,2	1,01	60	0,8	0,1963	66,30	22,06	33,84
	22	17	1,14	1,055	39,92	0,8	0,1963	43,81	27,21	35,05
	23 + 19,92	18	1,08	1,1	33	0,8	0,1963	35,97	22,30	28,78
	25 + 13,13	19	1,1	1,26	40	0,8	0,1963	47,20	29,91	37,76
	27 + 13,56	20	1,26	1,2	41	0,8	0,1963	50,43	32,30	40,34
	29 + 14,54	21	1,2	1,33	40	0,8	0,1963	50,60	32,63	40,48
	31 + 14,59	22	1,33	1,07	40	0,8	0,1963	48,00	30,56	38,40
	33 + 14,66	23	1,07	1,32	17	0,8	0,1963	20,32	12,91	16,25
	34 + 12,14	24	1,32	1,03	40	0,8	0,1963	47,00	29,75	37,60
	36 + 12,57	25	1,03	1,07	40	0,8	0,1963	42,00	25,75	33,60
	38 + 12,76	26	1,07	1,46	10	0,8	0,1963	12,65	8,16	10,12
							Volume Total (m³)		1055,89	1365,63

GEOMAPA Engenharia
AV. BARÃO DO RIO BRANCO, 99 - RIO DO SUL - SC (47) 3521-8457

PREFEITURA MUNICIPAL DE TROMBUDO CENTRAL
SECRETARIA DE OBRAS

OBRA: **RUA GETÚLIO VARGAS** — Rua Getúlio Vargas - Trombudo Central/SC

PROJETO: PROJETO DE PAVIMENTAÇÃO

REFERÊNCIA: **PROJETO DE DRENAGEM PLUVIAL** — ARQUIVO: PAV_DRE_R01.dwg

DESENHO: MARIA EDUARDA ARAGÃO
ESCALA: 1/500
DATA: 25/01/2022
TIPO: **DRE**
PRANCHA: **04** / 04

PROPRIETÁRIO: **MUNICÍPIO DE TROMBUDO CENTRAL**

COORDENADOR GERAL: GABRIELA SKOWASCH BOSSE:04364730971 — **GABRIELA SKOWASCH BOSSE** ENGENHEIRA CIVIL CREA/SC nº 178.970-0

CHEFE DE EQUIPE: JUAN PERES DE OLIVEIRA:04452657958 — **JUAN PERES DE OLIVEIRA** ENGENHEIRO CIVIL CREA/SC nº 155.753-9

MEMBRO DE EQUIPE: SIDNEI BOSSE:58639195900 — **SIDNEI BOSSE** ENGENHEIRO AGRIMENSOR CREA/SC nº 030.984-9

MEMBRO DE EQUIPE: ANTONIO CARLOS DE OLIVEIRA:60116633972 — **ANTÔNIO CARLOS DE OLIVEIRA** ENGENHEIRO AGRIMENSOR CREA/SC nº 032.895-5

DIREITOS AUTORAIS RESERVADOS — PROIBIDA QUALQUER REPRODUÇÃO SEM AUTORIZAÇÃO EXPRESSA

PRANCHA 04.dwg - Plot: PAV_DRE_R01.dwg - Maria eduarda - 02/02/2022